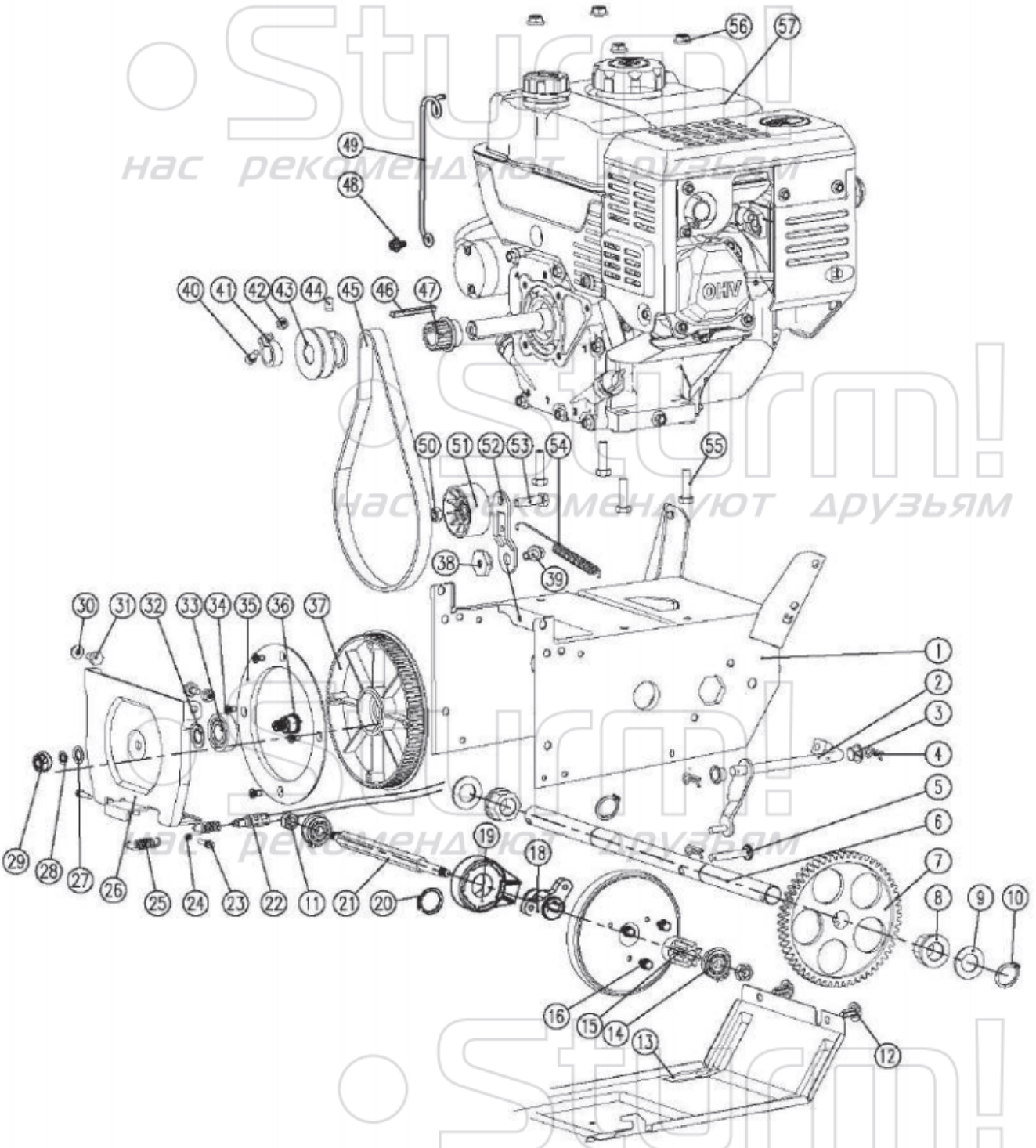
56
57
49
48
40
41
42
43
44
45
46
47
OHV
50
51
52
53
54
55
38
39
30
31
32
33
34
35
36
37
1
2
3
4
5
6
7
8
9
10
29
28
27
26
25
24
23
22
11
21
20
19
18
16
15
14
13
12